PLANTA DE LOCAÇÃO FUNDAÇÃO

ESCALA 1:100

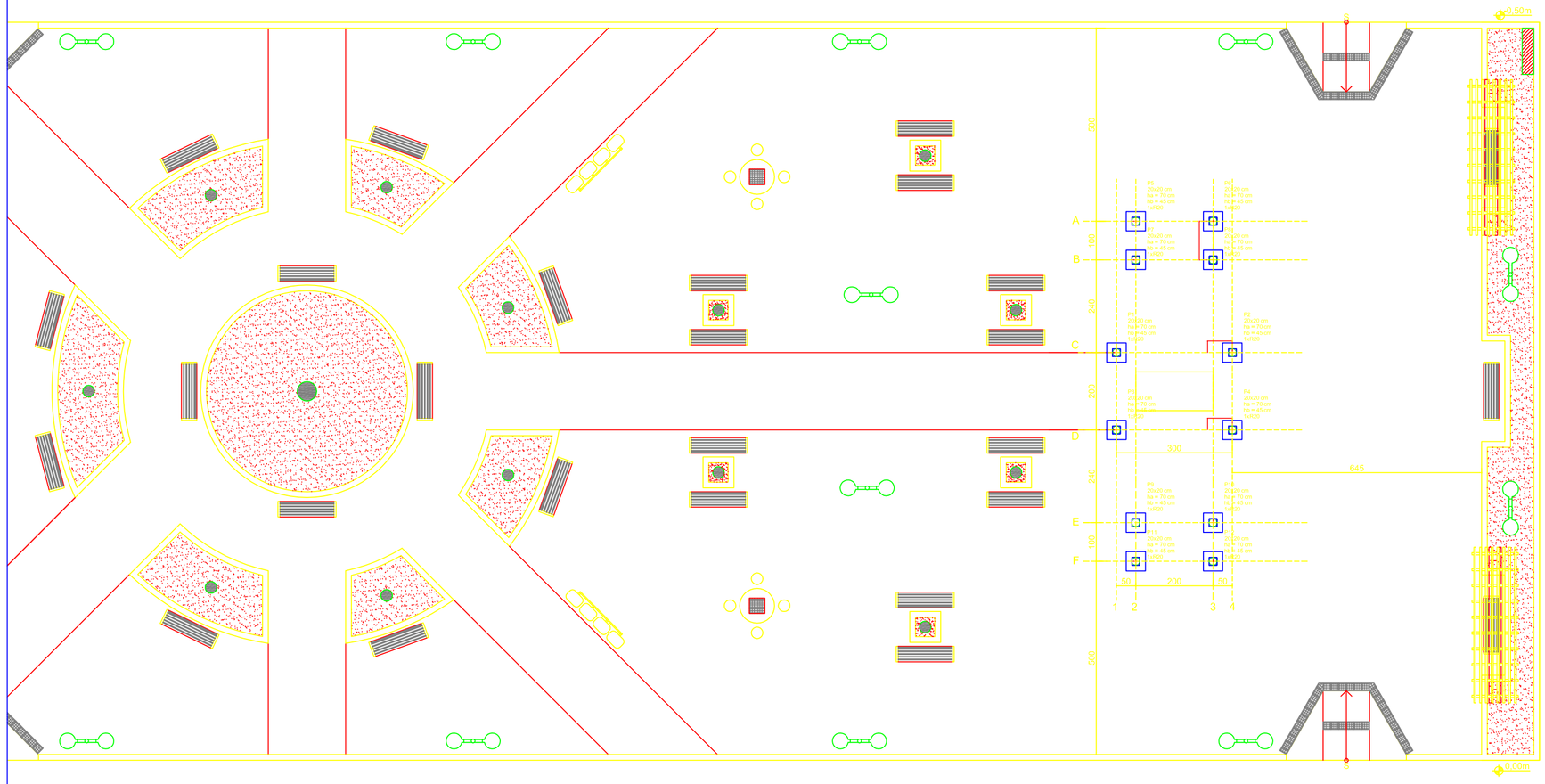

Forma do pavimento FUNDAÇÃO

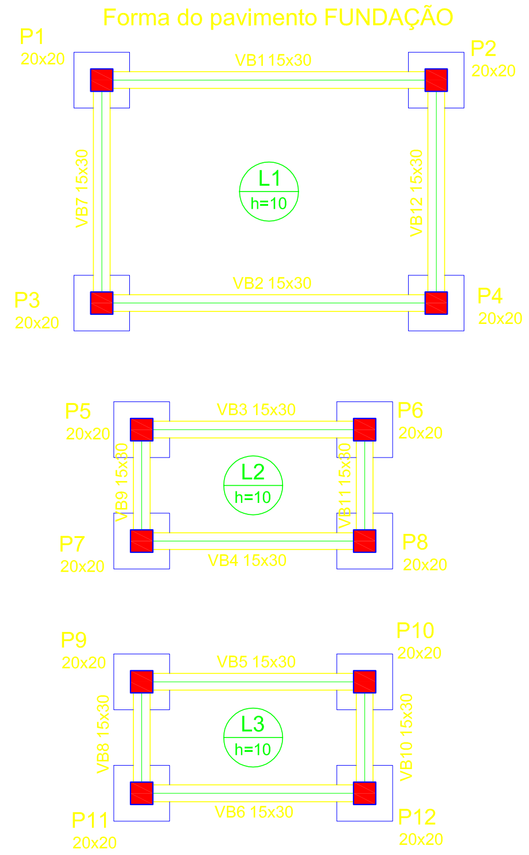

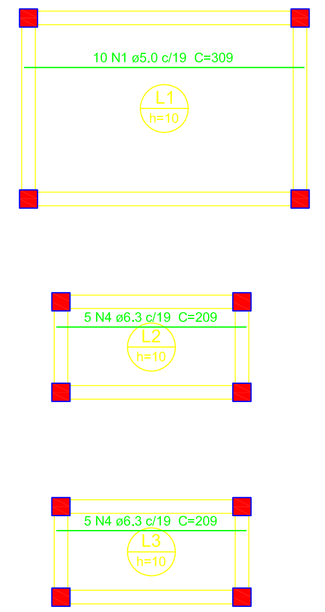

Armação positiva das lajes do pavimento FUNDAÇÃO (Eixo X)

Relação do aço

Positivos X — Positivos Y

AÇO	N	DIAM (mm)	QUANT	C.UNIT (cm)	C.TOTAL (cm)
CA50	1	5.0	10	309	3090
	2	5.0	15	209	3135
	3	5.0	18	109	1962
	4	6.3	10	209	2090

Resumo do aço

AÇO	DIAM (mm)	C.TOTAL (m)	PESO (kg)
CA50	6.3	20.9	5.22
	5.0	81.9	13.10

PESO TOTAL (kg)	
CA50	18.32

Volume de concreto (C-25) = 0.84 m³
Área de forma = 8.44 m²

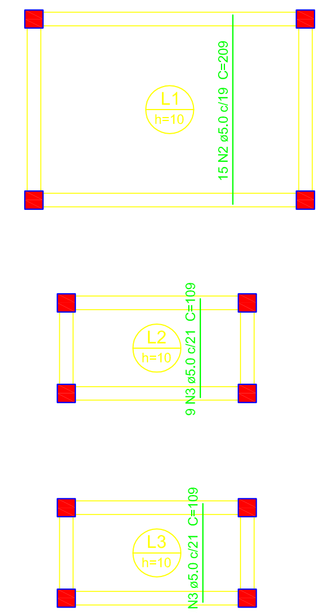

Armação positiva das lajes do pavimento FUNDAÇÃO (Eixo Y)

DETALHAMENTO VIGAS BALDRAME

Relação do aço

VB1 VB2 VB3
VB4 VB5 VB6
VB7 VB8 VB9
VB10 VB11 VB12

AÇO	N	DIAM (mm)	QUANT	C.UNIT (cm)	C.TOTAL (cm)
CA50	1	5.0	4	260	1040
	2	5.0	134	78	10452
	3	10.0	4	314	1256
	4	10.0	8	51	408
	5	10.0	12	214	2568
	6	10.0	12	241	2892
	7	10.0	8	114	912
	8	10.0	8	141	1128

Resumo do aço

AÇO	DIAM (mm)	C.TOTAL (m)	PESO (kg)
CA50	10.0	91.7	57,77
	5.0	115	18,4

PESO TOTAL (kg)	
CA50	76,17

Volume de concreto (C-25) = 1.1 m³
Área de forma = 18.3 m²

VB1=VB2

ESC 1:50

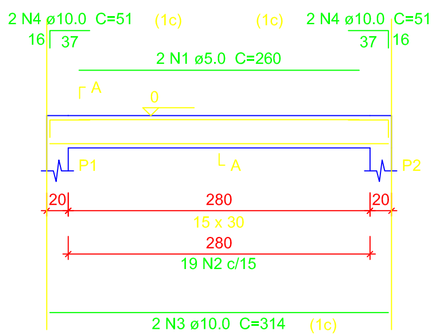

SEÇÃO A-A
ESC 1:25

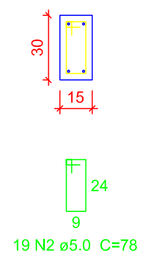

VB3=VB4=VB5=VB6

ESC 1:50

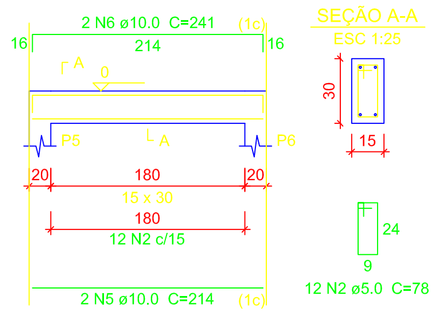

SEÇÃO A-A
ESC 1:25

VB7=VB12

ESC 1:50

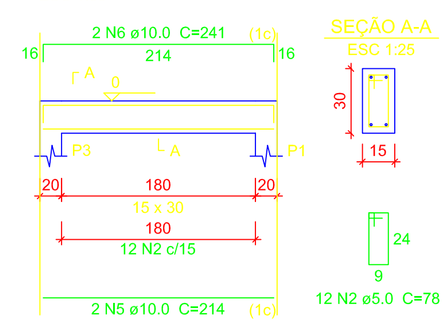

SEÇÃO A-A
ESC 1:25

VB8=VB9=VB10=VB11

ESC 1:50

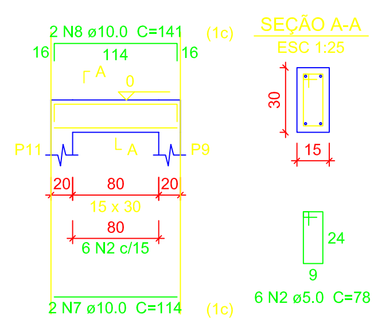

SEÇÃO A-A
ESC 1:25

DETALHAMENTO BLOCOS FUNDAÇÃO

B1=B2=B3=B4=B5=B6=B7=B8=B9=B10=B11=B12

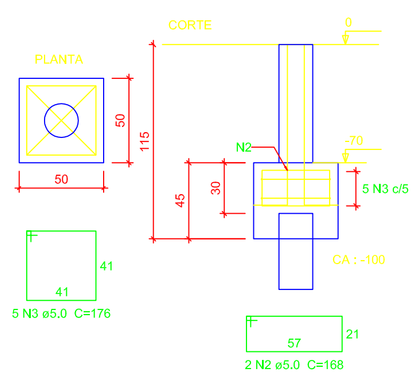

P1=P2=P3=P4=P5=P6=P7=P8= =P9=P10=P11=P12

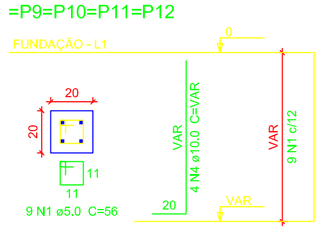

Relação do aço

12xB12

AÇO	N	DIAM (mm)	QUANT	C.UNIT (cm)	C.TOTAL (cm)
CA50	1	5.0	108	56	6048
	2	5.0	24	168	4032
	3	5.0	60	176	10560
	4	10.0	48	VAR	VAR

Resumo do aço

AÇO	DIAM (mm)	C.TOTAL (m)	PESO (kg)
CA50	10.0	52.4	32.33
	5.0	206.4	33.02

PESO TOTAL (kg)	
CA50	65.35

Volume de concreto (C-25) = 1.76 m³
Área de forma = 20.4 m²

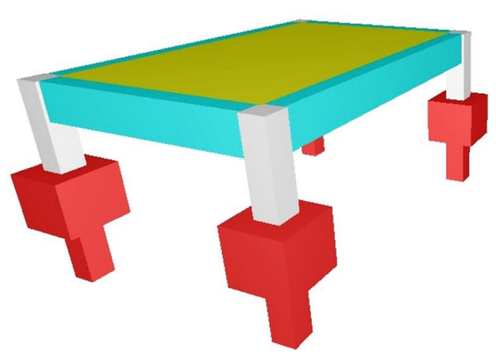

DETALHE 3D

B1=B2=B3=B4=B5=B6=B7=B8=B9=B10=B11=B12

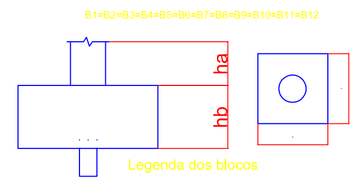

Legenda dos blocos

LEGENDA	
RN00	COTA DE REFERÊNCIA DE NÍVEL
P1/X	PILAR TIPO/NÚMERO
	LINHA DE EIXO
	PILAR - NASCE
	PILAR - PASSA
	PILAR - MORRE

CONCRETO			
Fck (MPa) 25	Fcj	03 dias	9,0 MPa
		07 dias	13,7
		28 dias	25,0
TRAÇO EM VOLUME			1 : 2 : 3
FATOR ÁGUA/CIMENTO			0,65
SLUMP			6 +/- 2
CONSUMO DE MATERIAIS			
VOLUME DE CONCRETO			m3
CIMENTO CP-32 II			saco de 50Kg
AREIA GROSSA (mG%)			m3
BRITA	No. 1		m3
	No. 2		
ÁGUA			litros
NOTAS: CONCRETO ESTRUTURAL USINADO			

ESTE PROJETO SOMENTE PODERÁ TER CARÁTER EXECUTIVO COM AS ASSINATURAS DOS RESPECTIVOS RESPONSÁVEIS TÉCNICOS E DO CONTRATANTE.
TODOS OS DIREITOS DE REPRODUÇÃO, DIVULGAÇÃO ESTÃO RESERVADOS AO GRUPO PROJETAR, SENDO QUE A CÓPIA NÃO AUTORIZADA ACARRETA COM A VIOLAÇÃO DOS DIREITOS AUTORAIS E DAS NORMAS BRASILEIRAS EM VIGOR.

PROJETO

CONTEÚDO: PROJETO ESTRUTURAL
CNPJ: 17.677.176/0001-29

ENDEREÇO DA OBRA: AVENIDA MIGUEL NASSAR, S/N, CENTRO, SÃO BENTO ABADE / MG
DATA: JULHO / 2017

RESPONSÁVEL: Jane Rezende Silva Elizel, Prefeita Municipal
ÁREAS: ÁREA TOTAL 821,30m²

OBSERVAÇÕES: PROPOSTA SICONV: 83222 5/2016, OPERAÇÃO: 2691.1030797-13/2016, A.R.T. CREA 094105552, R.R.T. CAU 0060271/87
FOLHA(S): 08/08

EMPRESA RESPONSÁVEL: PROJETAR - PROJETOS ARQUITETÔNICOS e COMPLEMENTARES
CNPJ: 06.894.510/0001-36
PROFISSIONAL RESPONSÁVEL: Ricardo Barros Pereira, Engenheiro Civil, CREA 106102244/D
End.: Rua Tuiuti, nº38, Centro - Três Corações / MG, Contatos: (35) 3231 - 1501, (35) 9 8846 - 3430, projetar.mg@uol.com.br

GRUPO PROJETAR